MV 102 VUK



Zu- und Ablufthauben

- Gehäusematerial: Kunststoff

	Maßeinheit	MV 102 VUK
Stutzengröße	mm	100

Abmessungen

B	H	L	L1	L2	D
154	110	15	39	87	100, 125, 55 x 110

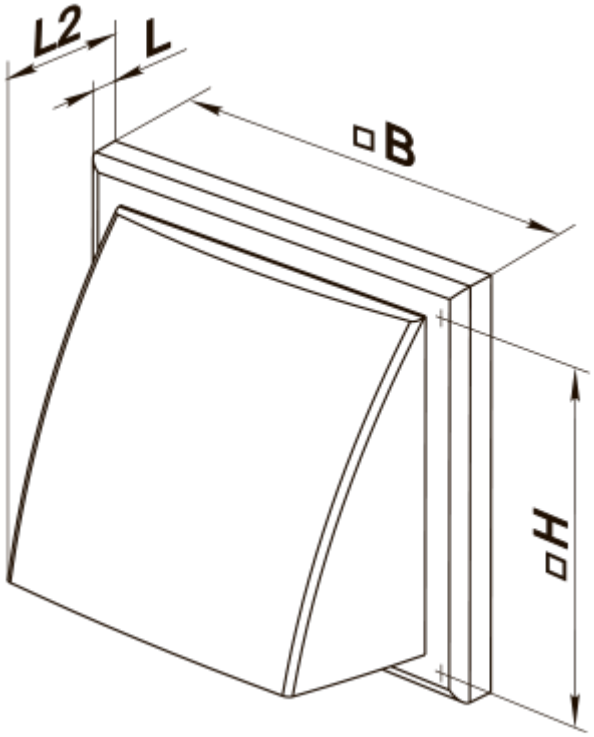
L2
L
B
H

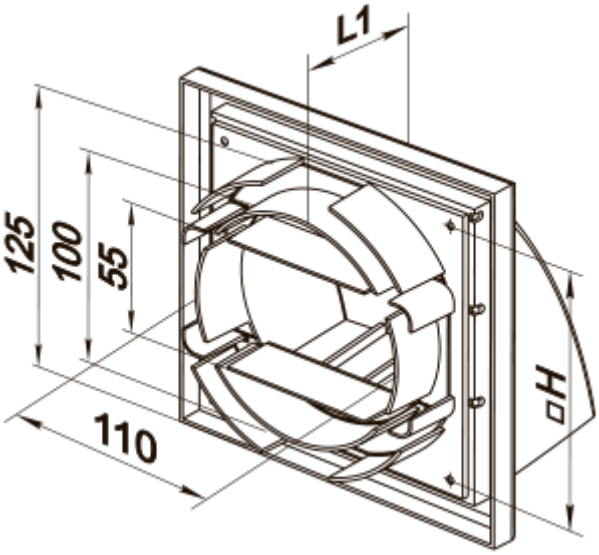
L1
125
100
55
110
H