MV 103 VRs



Zweiteilige dekorative Kunststoffgitter mit schrägen Lamellen, optional mit Flansch

- Gehäusematerial: Kunststoff
- Optionen für Gitter: Luftstromregler

	Maßeinheit	MV 103 VRs
Stutzengröße	mm	100

Abmessungen

B	H	B1	H1	L	L1	D
156	151	110	95	18	35	100

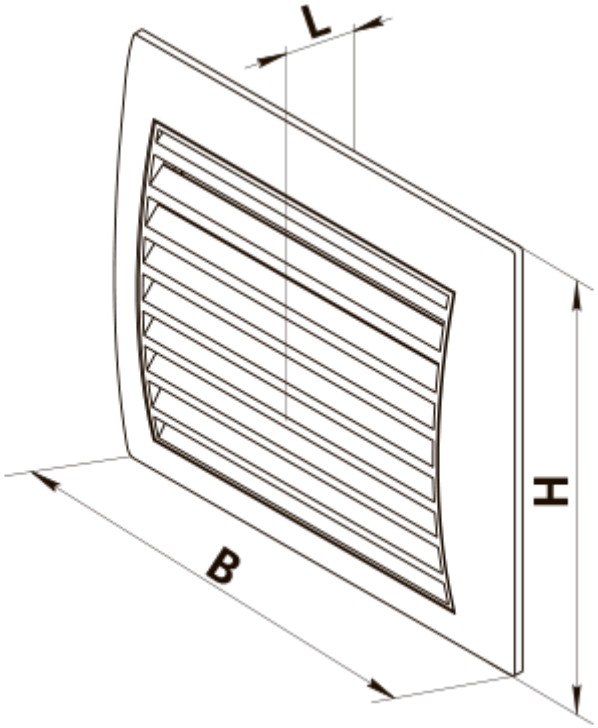
L
H
B

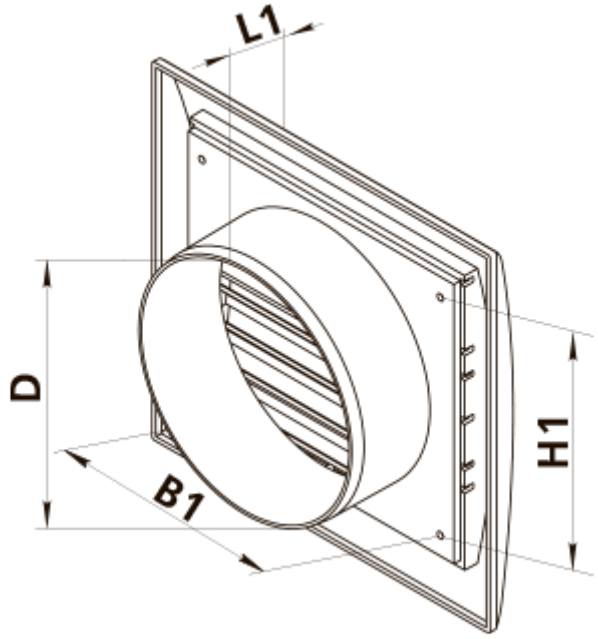
L1
D
H1
B1