MV 120 VNRs

Kunststoffgitter für Be- und Entlüftung

• Gehäusematerial: Plastic

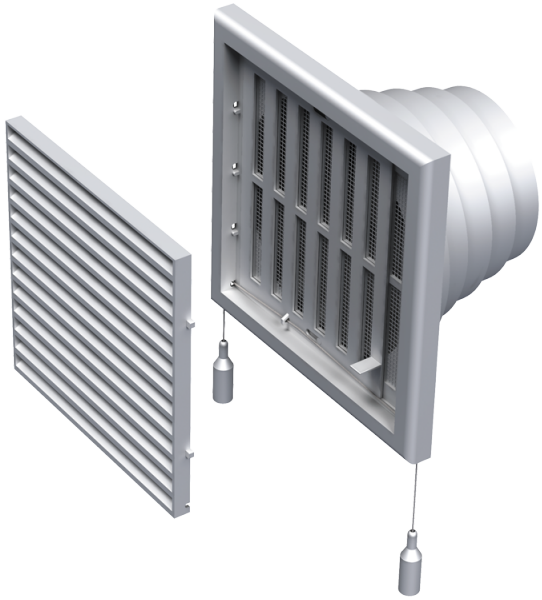

	Maßeinheit	MV 120 VNRs
Luftkanalgröße	mm	100

Abmessungen
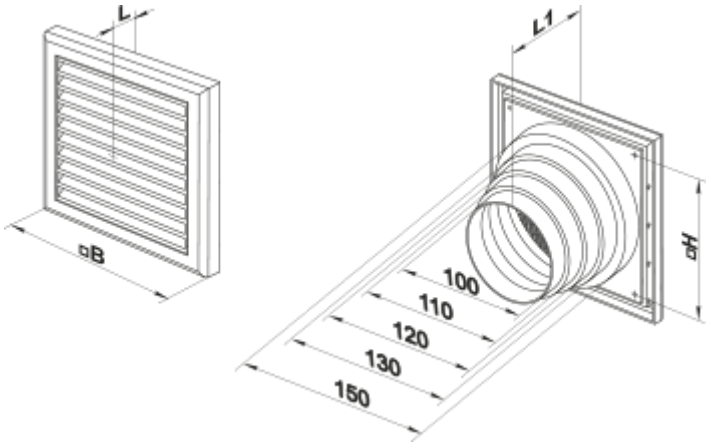
B	H	L	L1	D
186	142	15	115	100-150