MV 120 VR

Kunststoffgitter für Be- und Entlüftung

• Gehäusematerial: Plastic

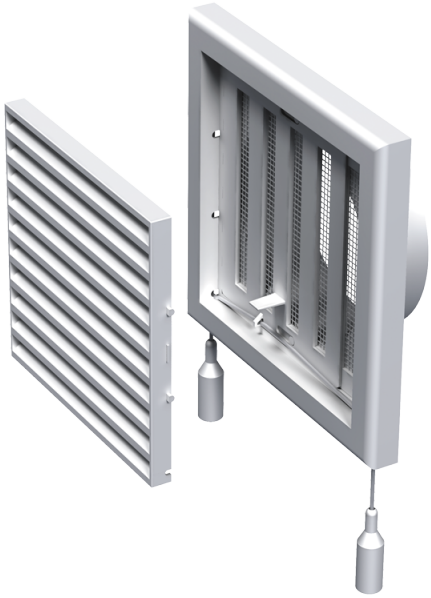

	Maßeinheit	MV 120 VR
Luftkanalgröße	mm	125

Abmessungen
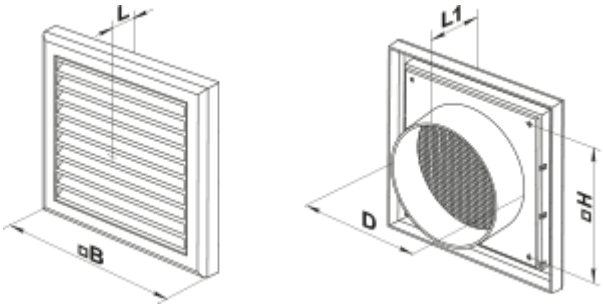
B	H	L	L1	D
186	142	15	45	125