MV 120 Vs

Kunststoffgitter für Be- und Entlüftung

• Gehäusematerial: Plastic

	Maßeinheit	MV 120 Vs
Luftkanalgröße	mm	125

Abmessungen
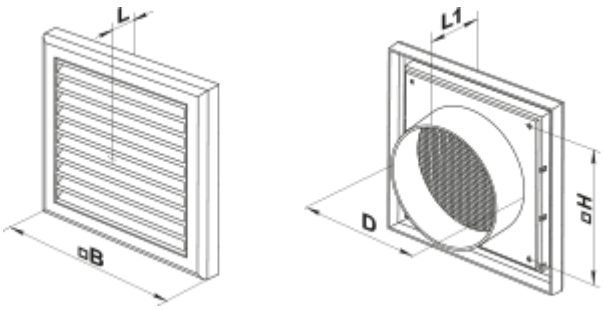
B	H	L	L1	D
186	142	15	45	125