MV 122 K beige



Zu- und Ablufthauben

- Gehäusematerial: Kunststoff

	Maßeinheit	MV 122 K beige
Stutzengröße	mm	120

Abmessungen

B	H	L	L2
186	142	15	101

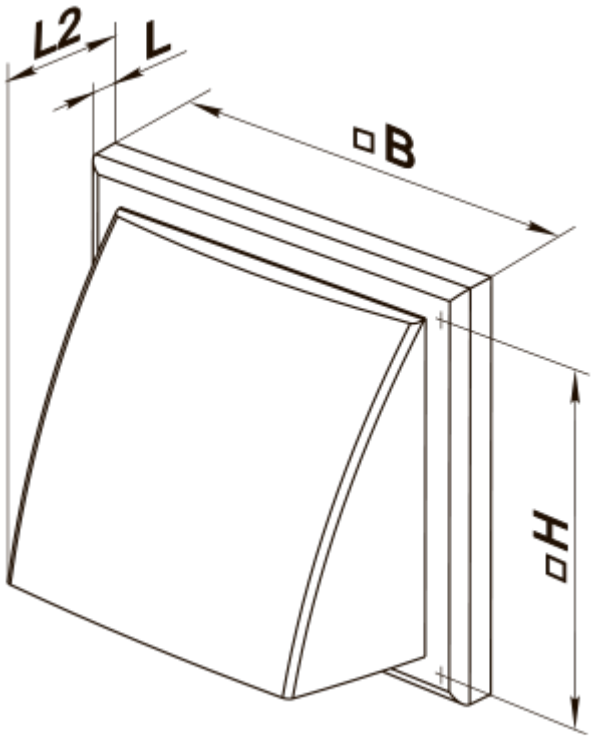
L2
L
B
H