MV 122 V ASA



Zu- und Ablufthauben

- Gehäusematerial: ASA-Kunststoff

	Maßeinheit	MV 122 V ASA

Abmessungen

B	H	L	L1	L2	D
186	142	15	45	101	125

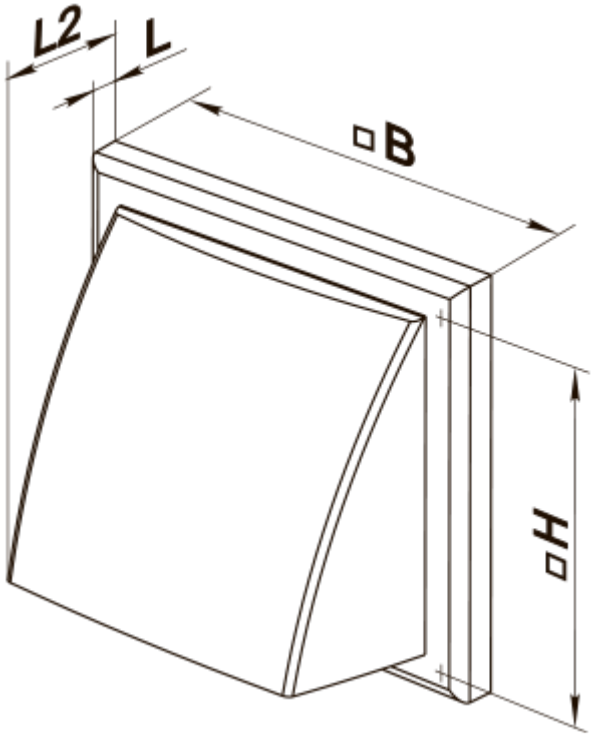
L2
L
B
H

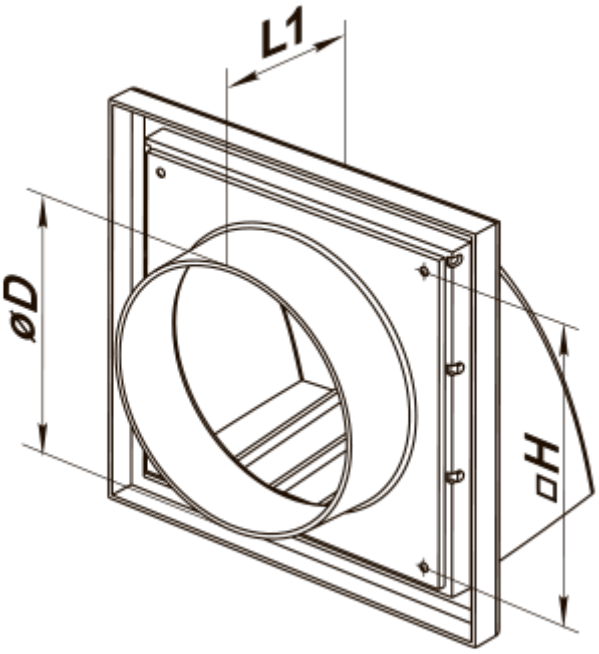
L1
øD
H