MV 122 VK anthracite

Zu- und Ablufthauben

- Gehäusematerial: Kunststoff



	Maßeinheit	MV 122 VK anthracite
Stutzengröße	mm	120

Abmessungen

B	H	L	L1	L2	D
186	142	15	45	101	125

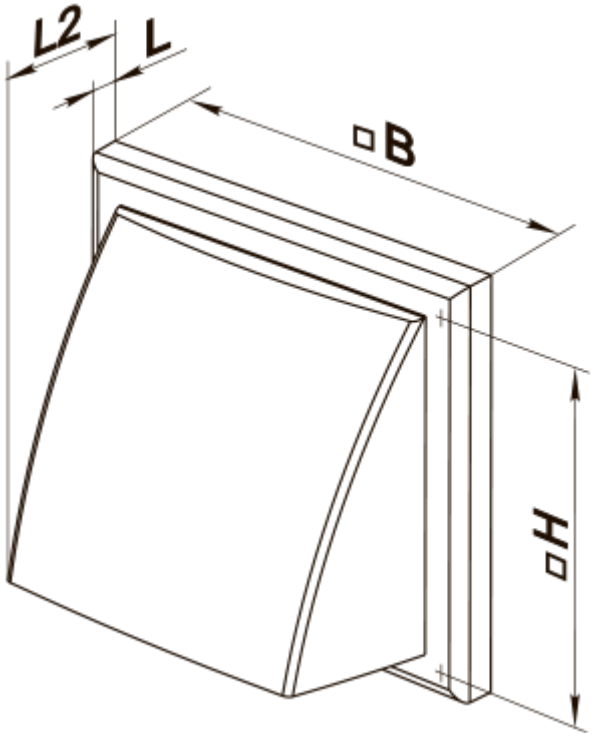
L2
L
B
H

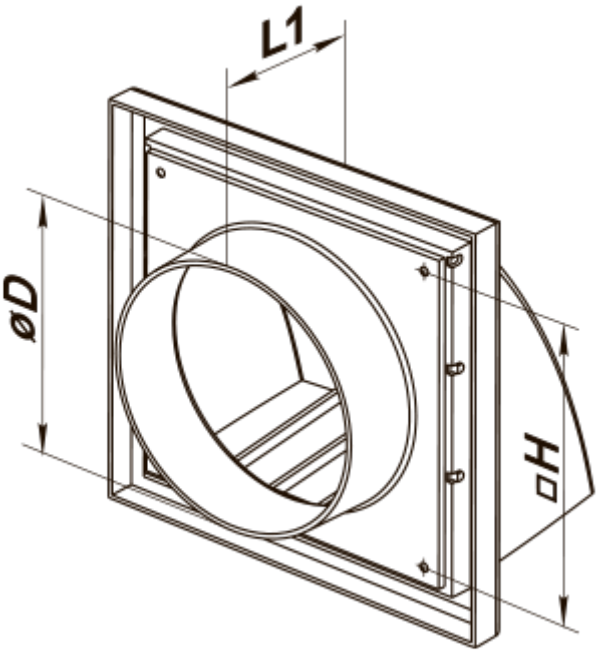
L1
øD
H