MV 123/125 VR



Zweiteilige Kunststoffgitter mit schrägen Lamellen, optional mit Flansch

- Gehäusematerial: Kunststoff
- Optionen für Gitter: Luftstromregler

	Maßeinheit	MV 123/125 VR
Stutzengröße	mm	125

Abmessungen

B	H	B1	H1	L	L1	D
193	188	151	135	18	35	125

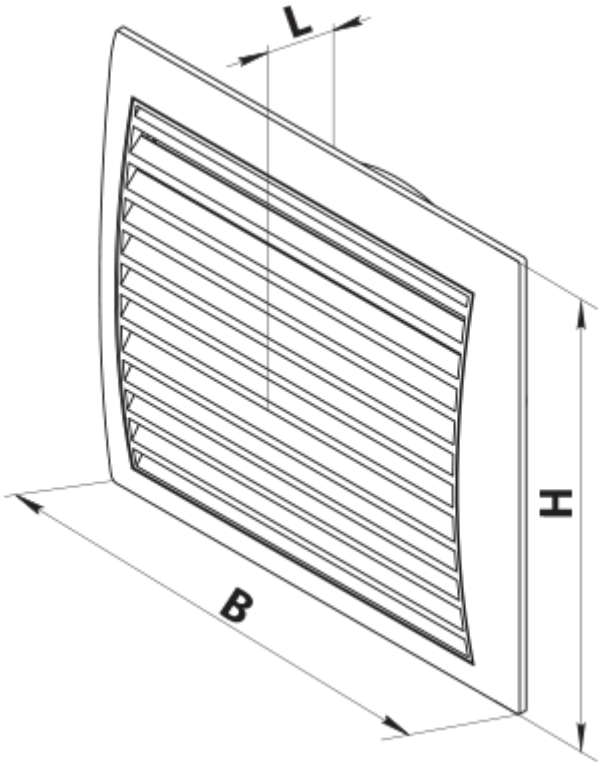
L
H
B

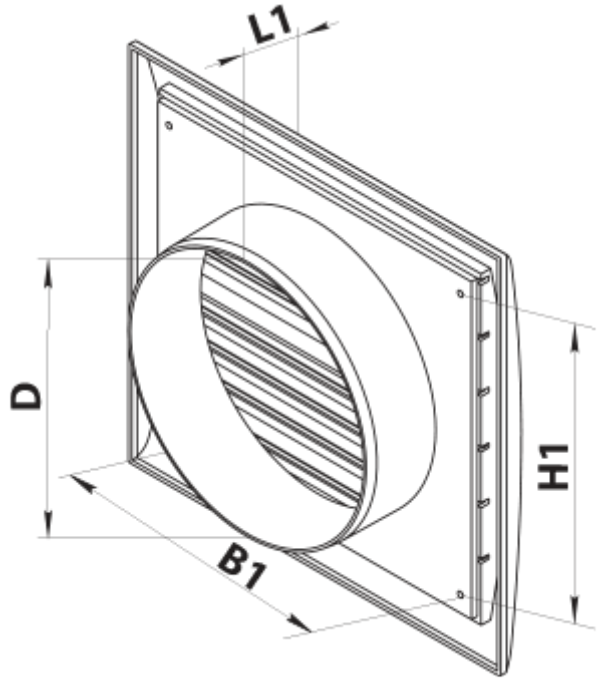
L1
D
H1
B1