MV 123/150 Vs

Zweiteilige Kunststoffgitter mit schrägen Lamellen, optional mit Flansch

- Gehäusematerial: Kunststoff
- Optionen für Gitter: Insektenschutzgitter

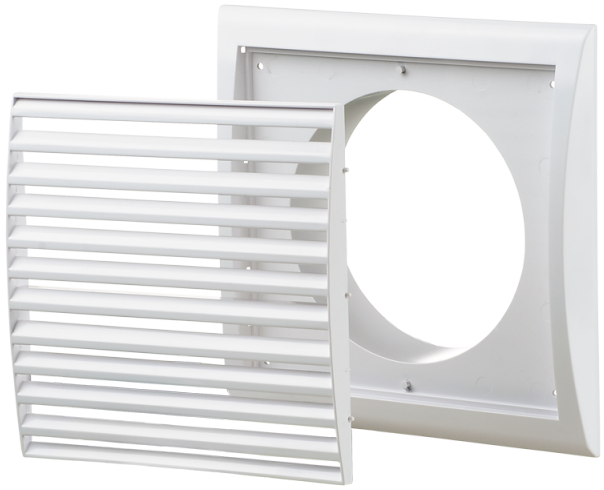

	Maßeinheit	MV 123/150 Vs
Stutzengröße	mm	150

Abmessungen

B	H	B1	H1	L	L1	D
193	188	151	135	18	35	150

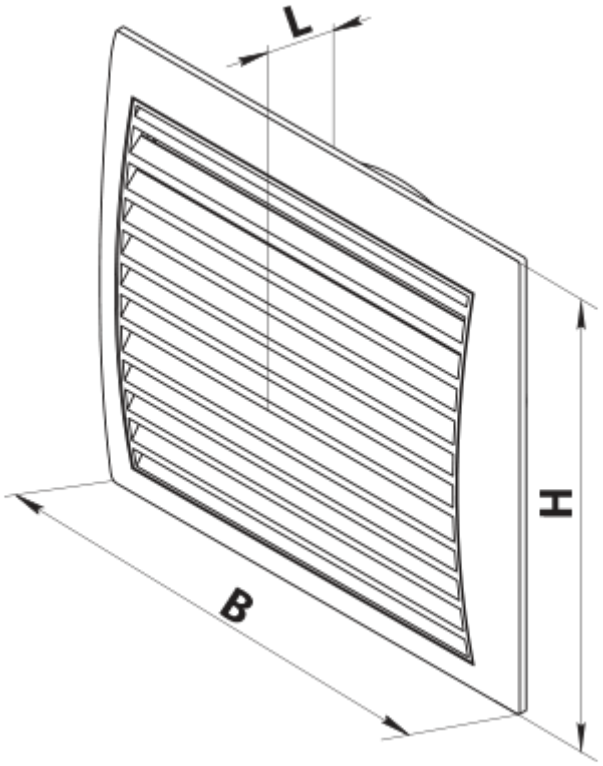
L
H
B

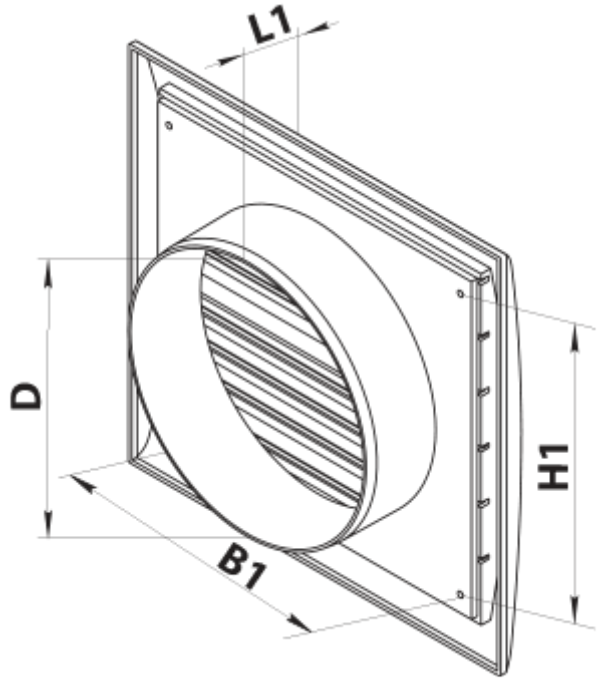
L1
D
H1
B1