MV 123 J



Zweiteilige Kunststoffgitter mit schrägen Lamellen, optional mit Flansch

- Gehäusematerial: Kunststoff
- Optionen für Gitter: Gravitationsklappen

	Maßeinheit	MV 123 J

Abmessungen

B	H	B1	H1	L
193	188	151	135	18

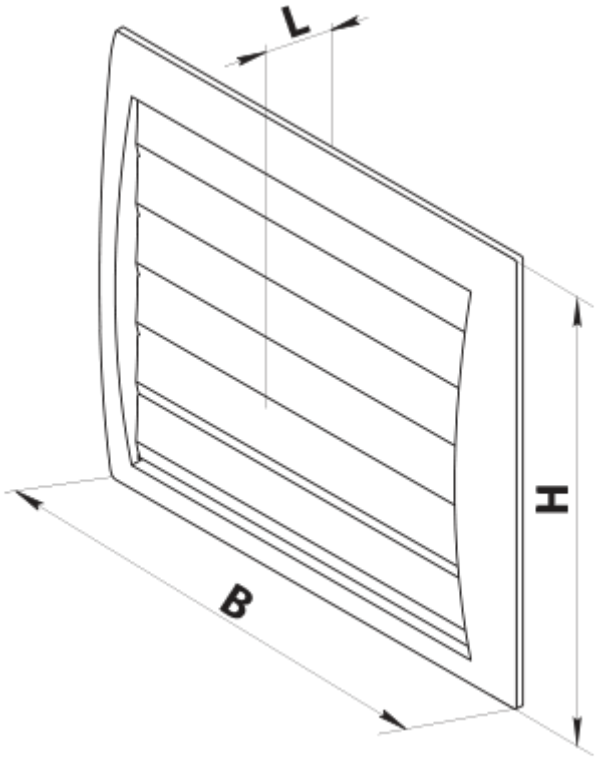
L
H
B

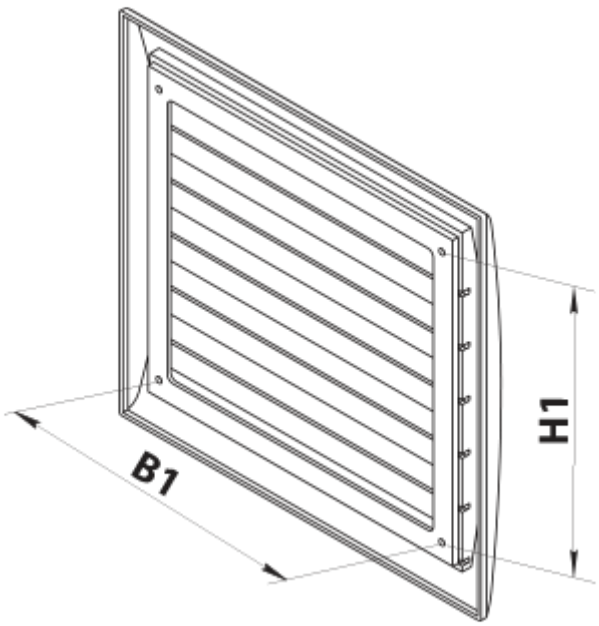
H1
B1