MV 125 bV ASA

Kunststoffgitter für Be- und Entlüftung

• Gehäusematerial: Plastic

	Maßeinheit	MV 125 bV ASA
Luftkanalgröße	mm	125

Abmessungen

L	B	D1	D
29	148	125	160

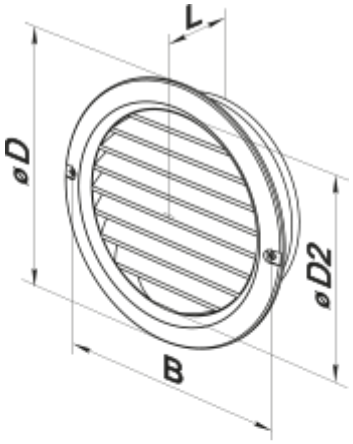
L
øD
øD2
B

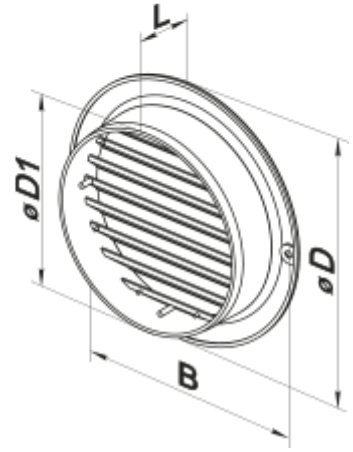
L
øD1
øD
B