MV 125 bVR

Kunststoffgitter für Be- und Entlüftung

• Gehäusematerial: Plastic

	Maßeinheit	MV 125 bVR
Luftkanalgröße	mm	125

Abmessungen
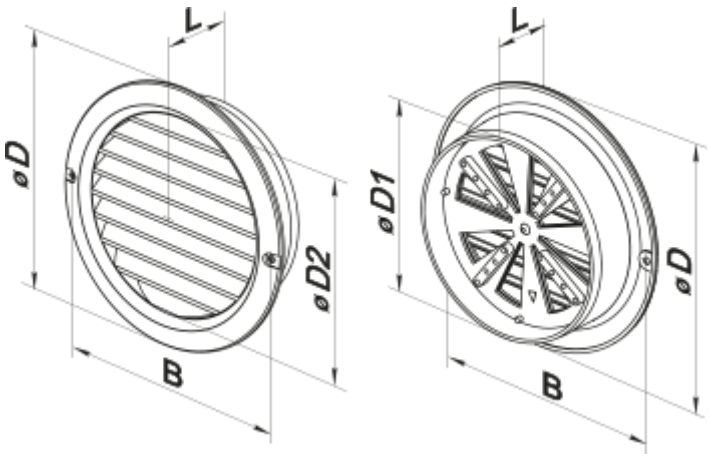
L	B	D1	D
29	148	125	160