MV 125 bVRD

Kunststoffgitter für Be- und Entlüftung

• Gehäusematerial: Plastic

	Maßeinheit	MV 125 bVRD
Luftkanalgröße	mm	100

Abmessungen
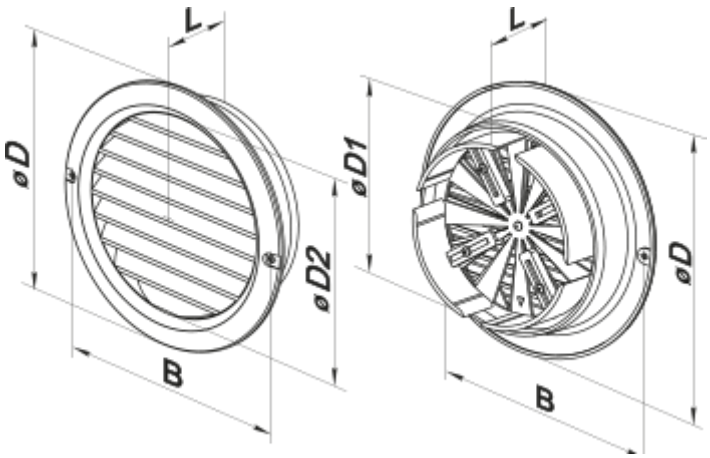
L	B	D1	D
45	148	100-125	160