MV 125 VD

Kunststoffgitter für Be- und Entlüftung

- Gehäusematerial: Plastic

	Maßeinheit	MV 125 VD
Luftkanalgröße	mm	100

Abmessungen
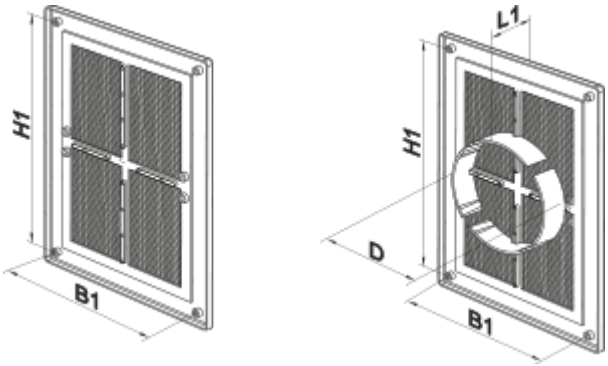
H	B	L	L1	H1	B1	D
251	182	16	41	226	157	100-150