MV 150 bVRD

Kunststoffgitter für Be- und Entlüftung

• Gehäusematerial: Plastic

	Maßeinheit	MV 150 bVRD
Luftkanalgröße	mm	100

Abmessungen
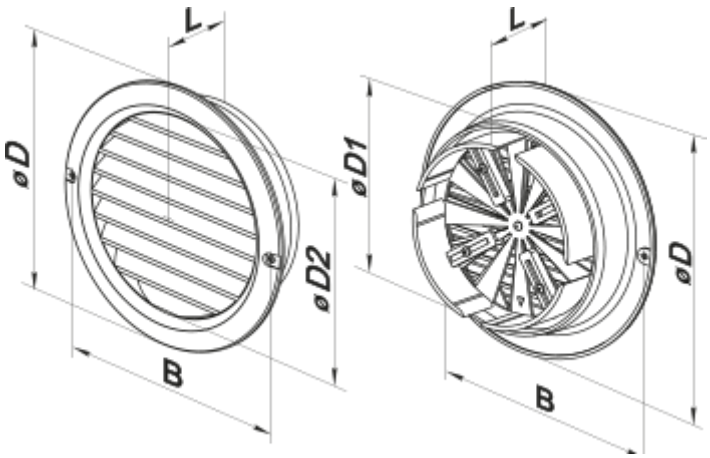
L	B	D1	D
45	176	100-150	200