MV 150 bVs ASA



Kunststoffgitter für Be- und Entlüftung

- Gehäusematerial: ASA-Kunststoff
- Optionen für Gitter: Insektenschutzgitter

	Maßeinheit	MV 150 bVs ASA
Stutzengröße	mm	150

Abmessungen

L	B	D1	D
29	176	150	200

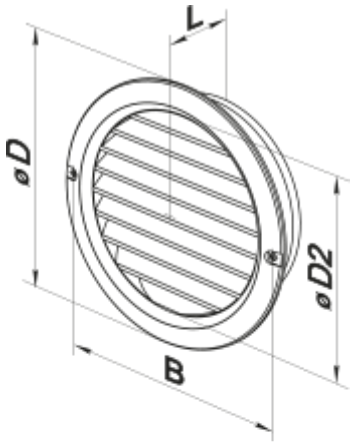
L
øD
øD2
B

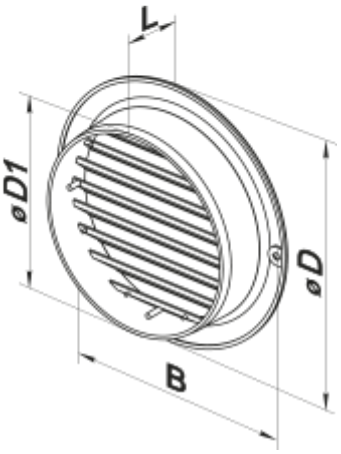
L
øD1
øD
B