MV 150 bVs

Kunststoffgitter für Be- und Entlüftung

• Gehäusematerial: Plastic

	Maßeinheit	MV 150 bVs
Luftkanalgröße	mm	150

Abmessungen
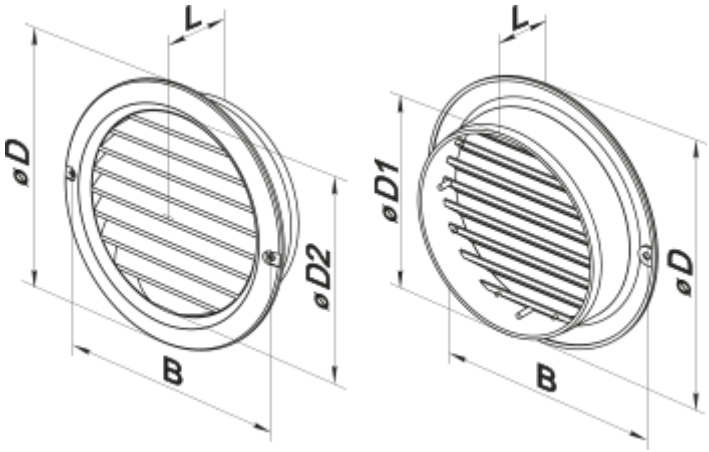
L	B	D1	D
29	176	150	200