MV 150 PF

Kunststoff-Diffusoren für Be- und Entlüftung

- Gehäusematerial: Plastic

	Maßeinheit	MV 150 PF
Luftkanalgröße	mm	150

Abmessungen
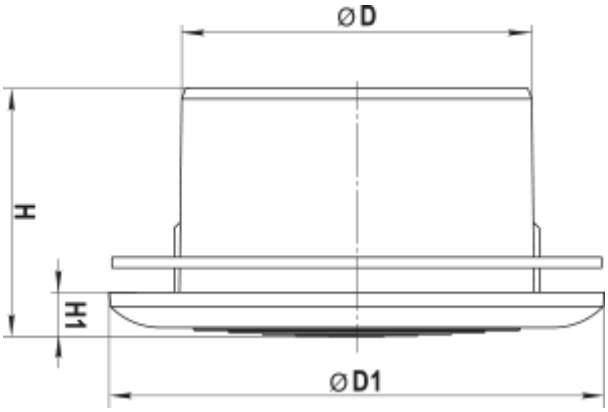
D	D1	H	H1
150	188	72	15