MV 150 s

Kunststoffgitter für Be- und Entlüftung

• Gehäusematerial: Plastic

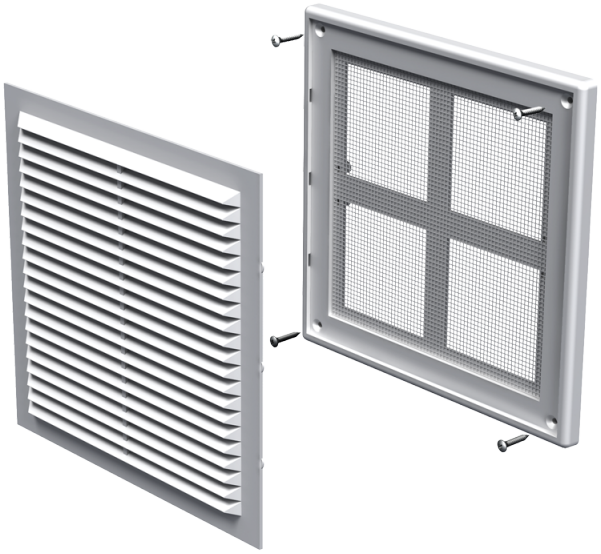

	Maßeinheit	MV 150 s

Abmessungen
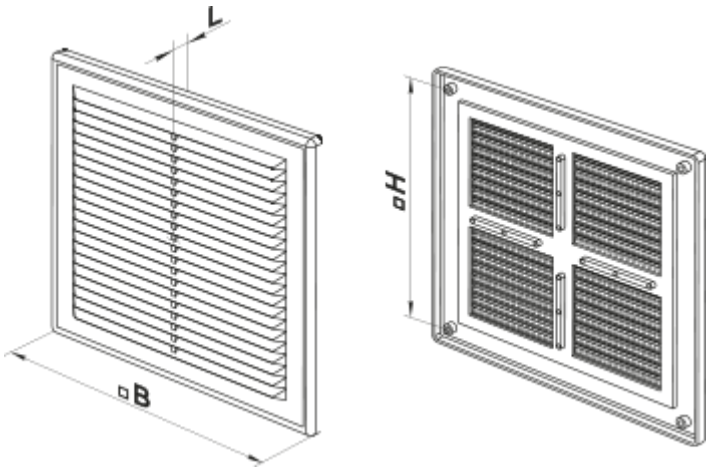
B	H	L
204	179	16