MV 150 V ASA

Kunststoffgitter für Be- und Entlüftung

• Gehäusematerial: Plastic

	Maßeinheit	MV 150 V ASA

Abmessungen
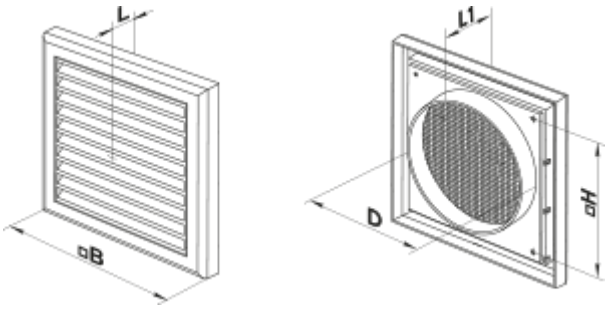
B	H	L	L1	D
186	142	15	50	150