MV 150 V

Kunststoffgitter für Be- und Entlüftung

• Gehäusematerial: Plastic

	Maßeinheit	MV 150 V
Luftkanalgröße	mm	150

Abmessungen
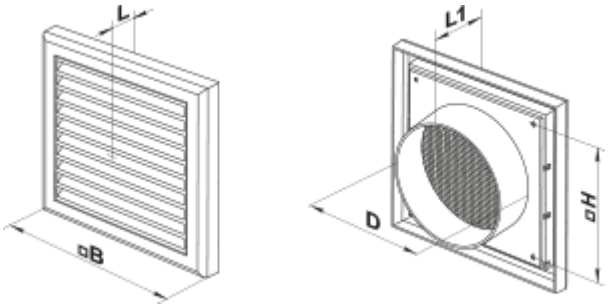
B	H	L	L1	D
186	142	15	50	150