MV 152 VK black



Zu- und Ablufthauben

- Gehäusematerial: Kunststoff

	Maßeinheit	MV 152 VK black
Stutzengröße	mm	150

Abmessungen

B	H	L	L1	L2	D
186	142	15	50	101	150

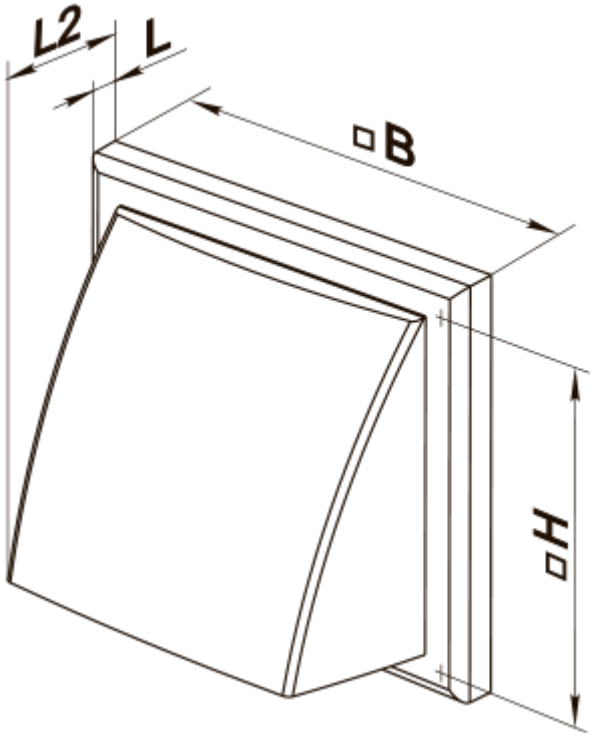
L2
L
B
H

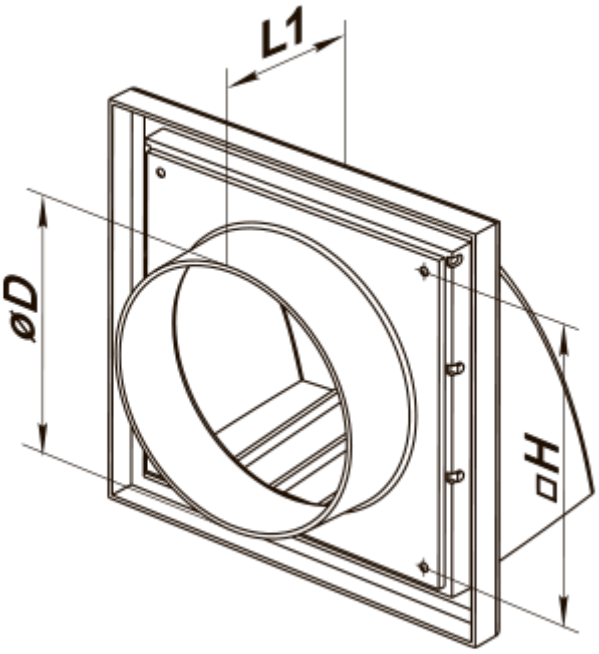
L1
øD
H