MV 152 VK terracotta

Zu- und Ablufthauben

• Gehäusematerial: Kunststoff



	Maßeinheit	MV 152 VK terracotta
Stutzengröße	mm	150

Abmessungen

B	H	L	L1	L2	D
186	142	15	50	101	150

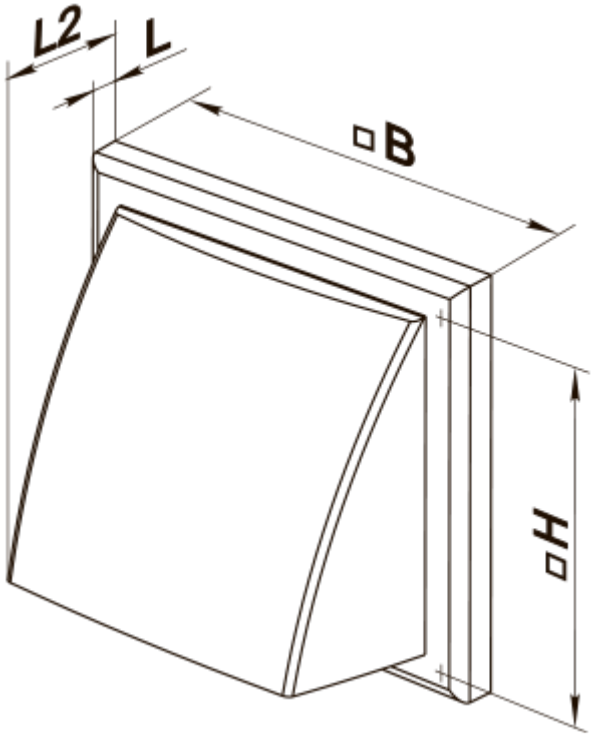
L2
L
B
H

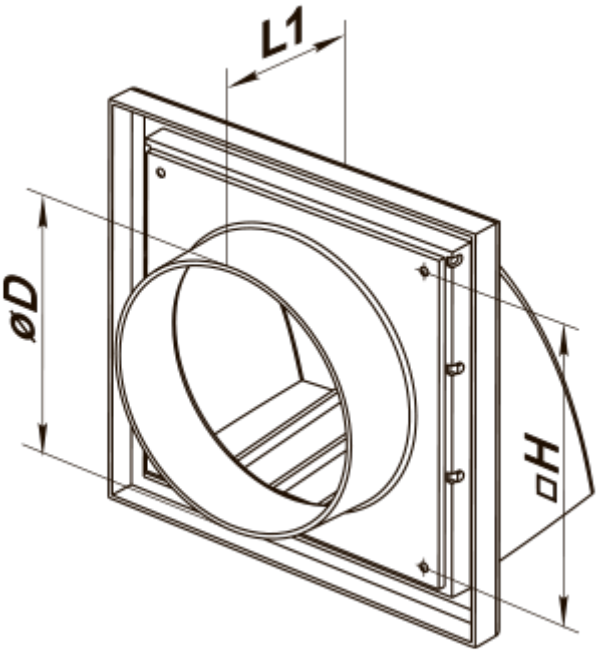
L1
øD
H