MV 160 J

Kunststoff-Ablufthauben

- Gehäusematerial: Plastic

	Maßeinheit	MV 160 J

Abmessungen
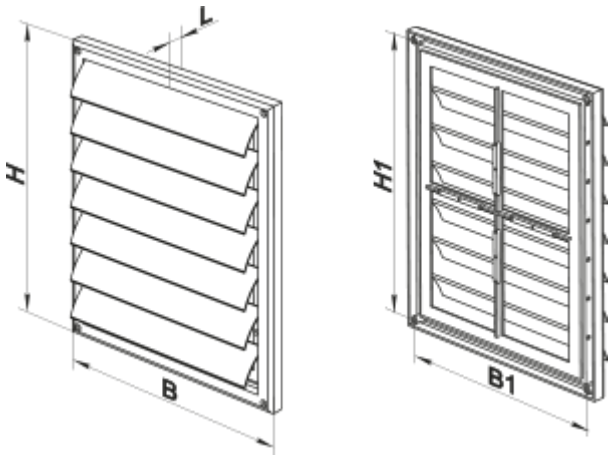
B	H	B1	H1	L
221	299	205	283	15