MV 250/150 V ASA

Kunststoffgitter für Be- und Entlüftung

- Gehäusematerial: Plastic

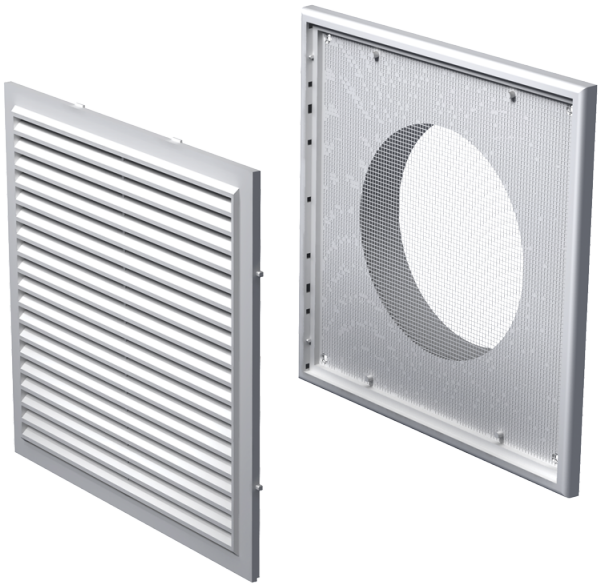

	Maßeinheit	MV 250/150 V ASA
Luftkanalgröße	mm	150

Abmessungen
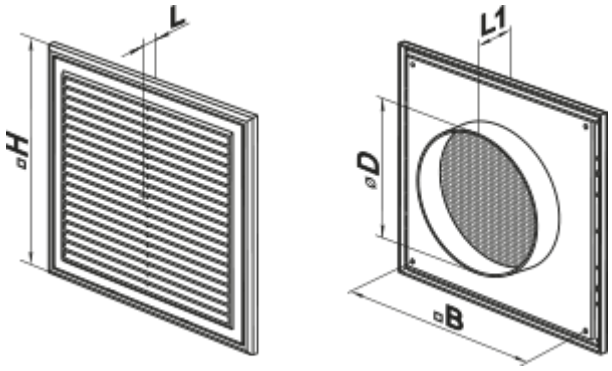
B	H	L	L1	D
250	214	14	44	150