MV 250/200 VR

Kunststoffgitter für Be- und Entlüftung

• Gehäusematerial: Plastic

	Maßeinheit	MV 250/200 VR
Luftkanalgröße	mm	200

Abmessungen
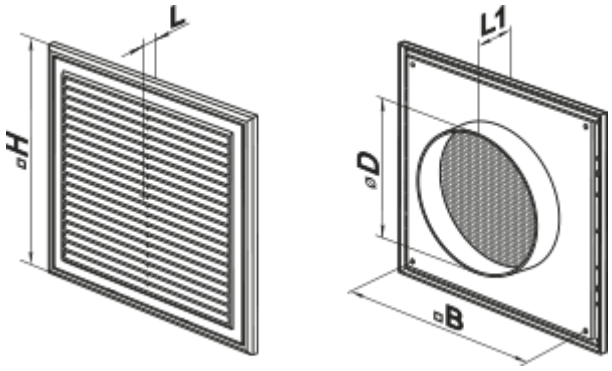
H	B	L	L1	D
250	214	14	44	200