MV 250 VDs ASA

Kunststoffgitter für Be- und Entlüftung

• Gehäusematerial: Plastic

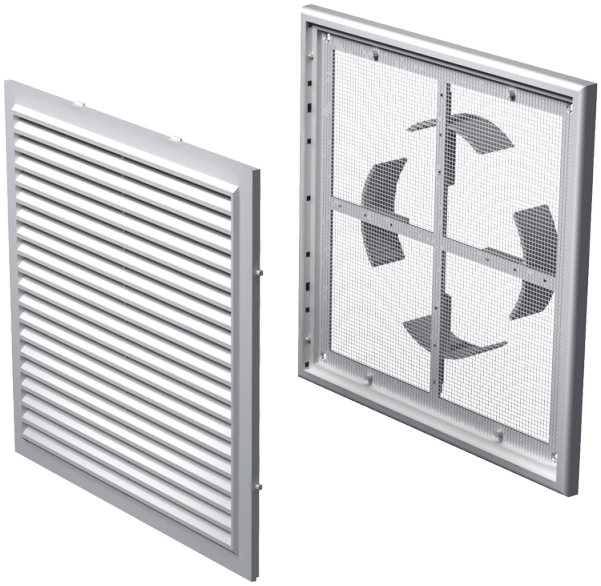

	Maßeinheit	MV 250 VDs ASA
Luftkanalgröße	mm	100

Abmessungen
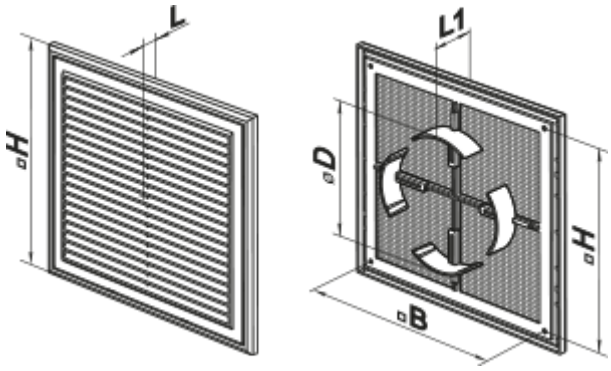
B	H	L	L1	D
250	214	14	42	100-150