MV 315 PF

Kunststoff-Diffusoren für Be- und Entlüftung

- Gehäusematerial: Plastic

	Maßeinheit	MV 315 PF
Luftkanalgröße	mm	315

Abmessungen
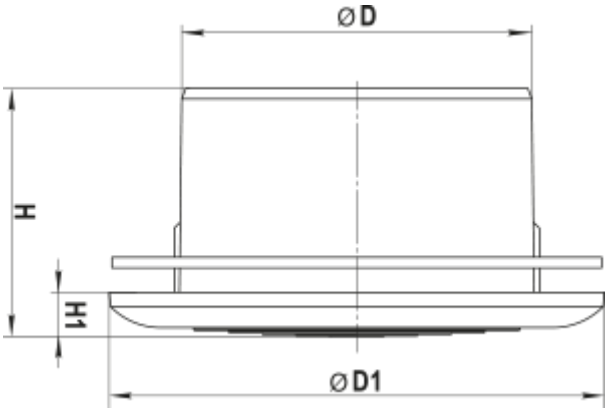
D	D1	H	H1
315	371	82.5	25