MV 430/2 brown

Satz Kunststoffgitter mit schrägen Lamellen, einteilig, zur Türmontage

- Gehäusematerial: Kunststoff



	Maßeinheit	MV 430/2 brown

Abmessungen

H	L
91	453

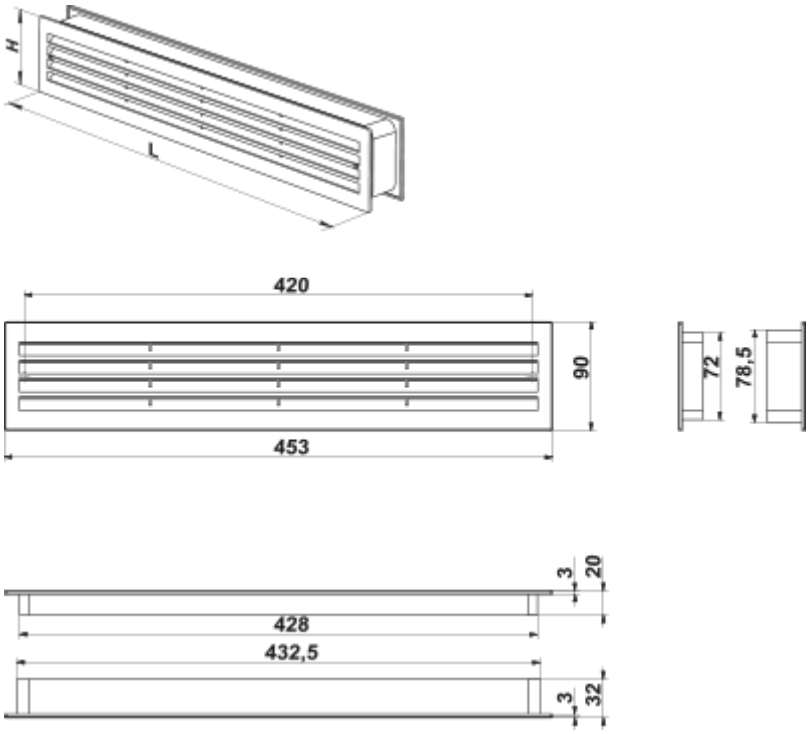
H
L
420
90
453
72
78,5
3
20
428
432,5
3
32