MV 440/2

Türgitter für Be- und Entlüftung

• Gehäusematerial: Plastic

	Maßeinheit	MV 440/2

Abmessungen

H	L
120	460

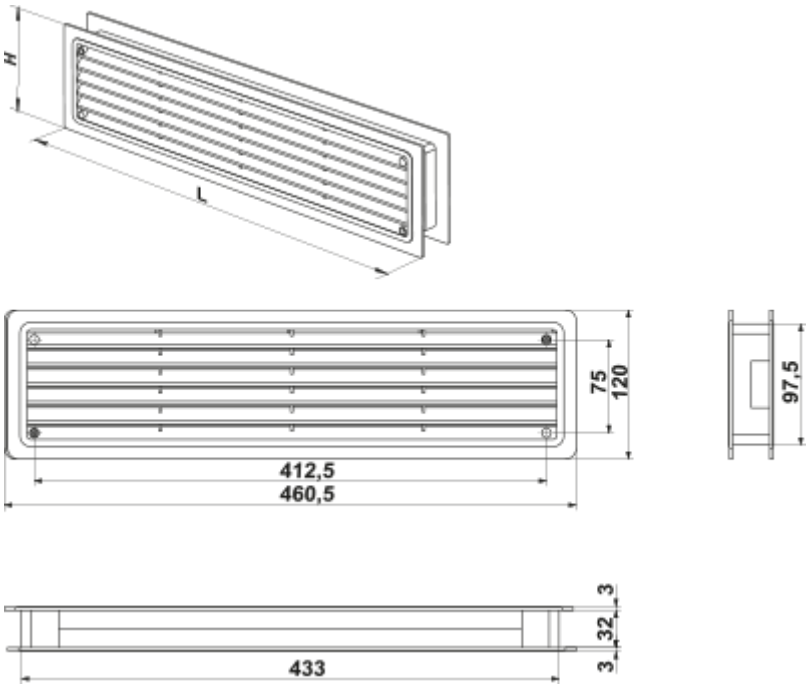
H
L
75
120
97,5
412,5
460,5
3
32
3
433