MV 440/2s

Satz Kunststoffgitter mit schrägen Lamellen, einteilig, zur Türmontage

- Gehäusematerial: Kunststoff
- Optionen für Gitter: Insektenschutzgitter



	Maßeinheit	MV 440/2s

Abmessungen

H	L
120	460

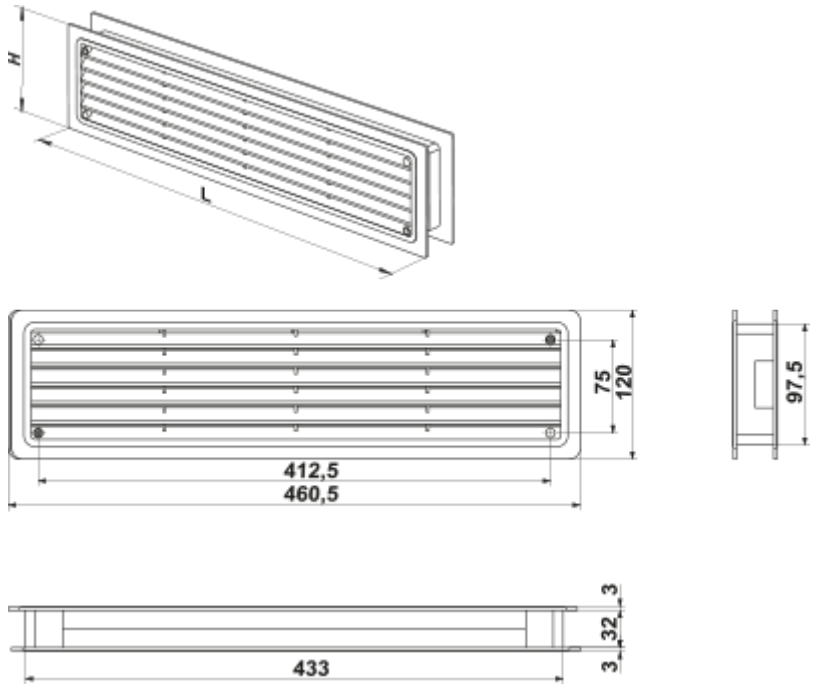
H
L
75
120
97,5
412,5
460,5
3
32
3
433