MV 80 bVs

Kunststoffgitter für Be- und Entlüftung

• Gehäusematerial: Plastic

	Maßeinheit	MV 80 bVs
Luftkanalgröße	mm	80

Abmessungen
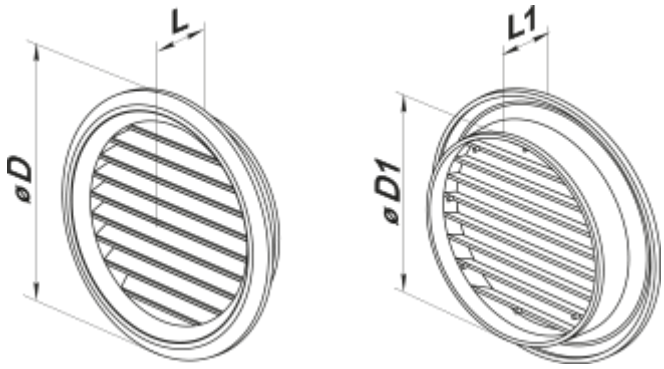
D	D1	L	L1
100	80	5	19