MVM 100 b N

Metallgitter für Be- und Entlüftung

• Gehäusematerial: Stainless steel

	Maßeinheit	MVM 100 b N
Luftkanalgröße	mm	95

Abmessungen
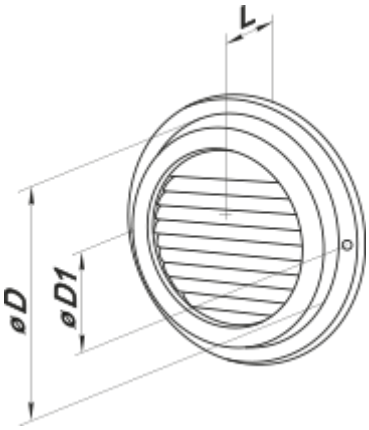
D	D1	L
95	133	22