MVM 125 bV N

Metallgitter für Be- und Entlüftung

• Gehäusematerial: Stainless steel

	Maßeinheit	MVM 125 bV N
Luftkanalgröße	mm	125

Abmessungen
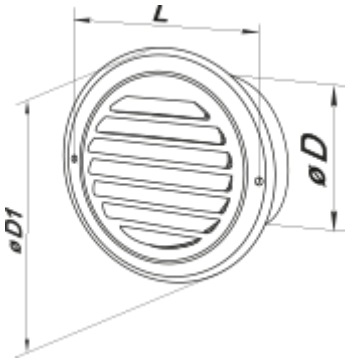
D	D1	L
119	184	165