MVM 125 VJ N

Selbsttätige Verschlussklappen aus Metall für Entlüftung

- Gehäusematerial: Stainless steel

	Maßeinheit	MVM 125 VJ N
Luftkanalgröße	mm	145

Abmessungen
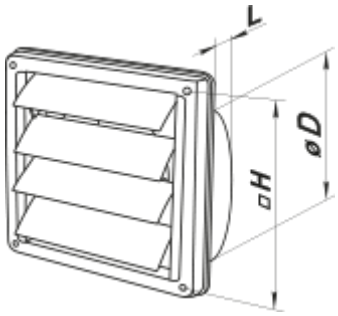
D	H	L
120	167	52