MVM 125

Einreihige Metallgitter für Be- und Entlüftung

• Gehäusematerial: Steel

	Maßeinheit	MVM 125

Abmessungen
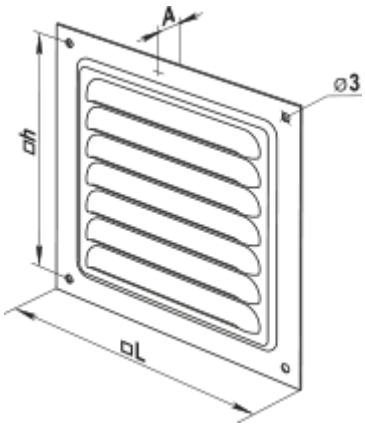
L	h	A
125	111	0.8