MVM 150 b N

Metallgitter für Be- und Entlüftung

• Gehäusematerial: Stainless steel

	Maßeinheit	MVM 150 b N
Luftkanalgröße	mm	144

Abmessungen
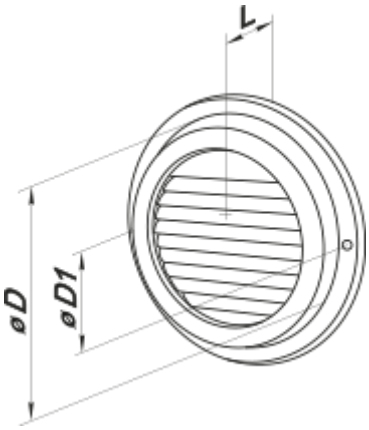
D	D1	L
144	190	26