MVM 150 VJ N

Selbsttätige Verschlussklappen aus Metall für Entlüftung

- Gehäusematerial: Stainless steel

	Maßeinheit	MVM 150 VJ N
Luftkanalgröße	mm	97

Abmessungen
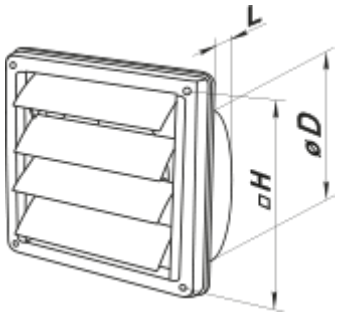
D	H	L
145	167	62