MVM 200

Einreihige Metallgitter für Be- und Entlüftung

• Gehäusematerial: Steel

	Maßeinheit	MVM 200

Abmessungen
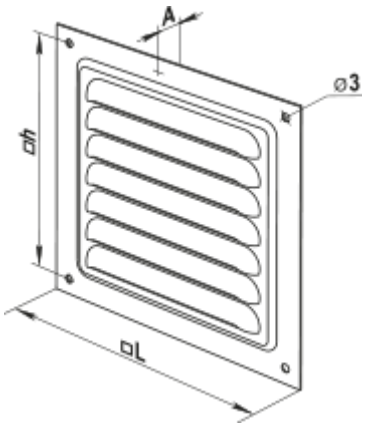
L	h	A
200	182	0.8