MVM 250

Einreihige Metallgitter für Be- und Entlüftung

• Gehäusematerial: Steel

	Maßeinheit	MVM 250

Abmessungen
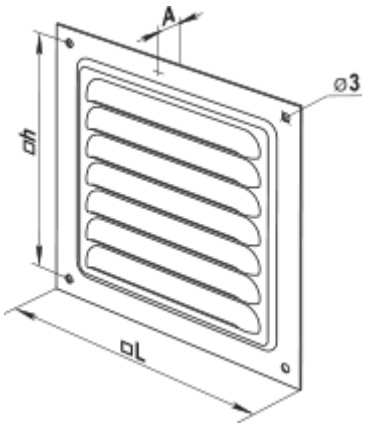
L	h	H
250	234	0.8