MVM 300

Einreihige Metallgitter für Be- und Entlüftung

• Gehäusematerial: Steel

	Maßeinheit	MVM 300

Abmessungen
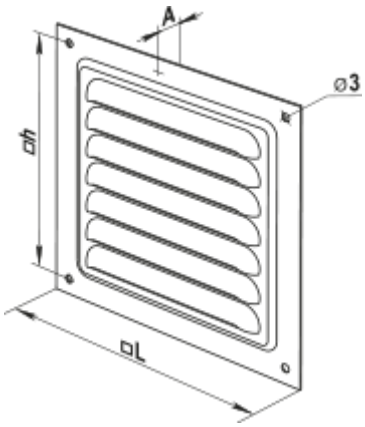
L	h	A
300	284	0.8