MVM 475x80/10-3 brown

Einreihige Metallgitter mit geraden Lamellen zur Türmontage

- Gehäusematerial: Stahl

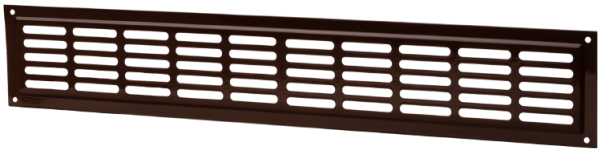

	Maßeinheit	MVM 475x80/10-3 brown

Abmessungen

L	H	l	h	A
475	80	461	71	11.5

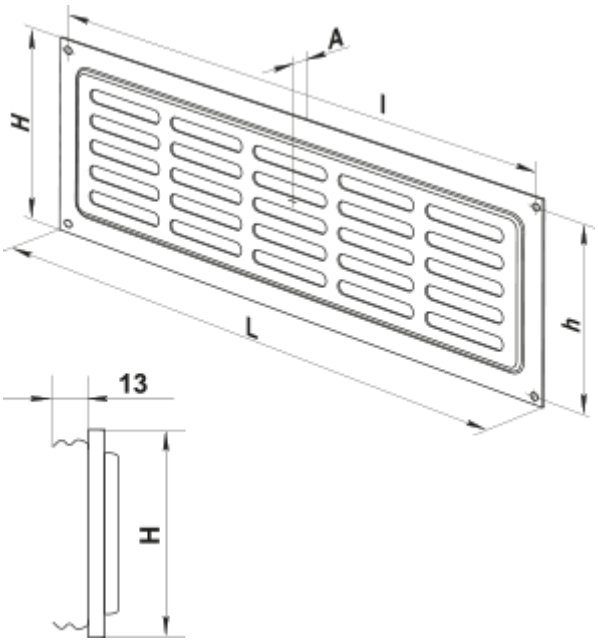
A
l
H
h
L
13
H