MVMA 1000x80

Metall-Türgitter für Be- und Entlüftung

• Gehäusematerial: Aluminum

	Maßeinheit	MVMA 1000x80

Abmessungen
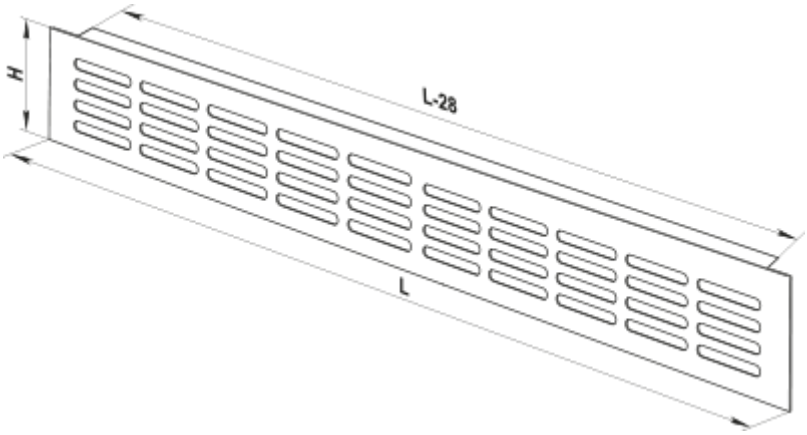
L	H
1000	80