MVMA 600x60

Metall-Türgitter für Be- und Entlüftung

- Gehäusematerial: Aluminum

	Maßeinheit	MVMA 600x60

Abmessungen
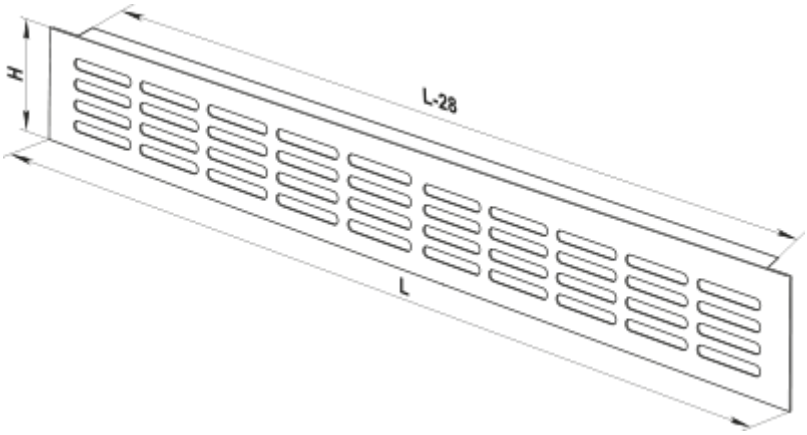
L	H
600	60