MVMA 800x100

Metall-Türgitter für Be- und Entlüftung

• Gehäusematerial: Aluminum

	Maßeinheit	MVMA 800x100

Abmessungen
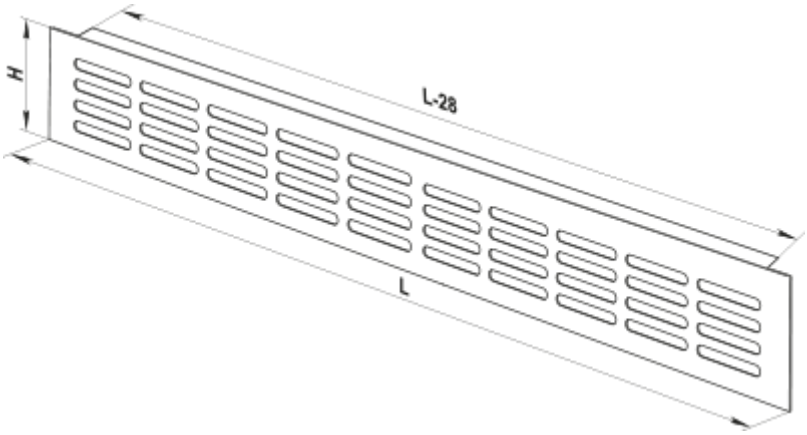
L	H
800	100