MVMO 100 bV

Runde Metallgitter für Be- und Entlüftung

• Gehäusematerial: Steel

	Maßeinheit	MVMO 100 bV
Luftkanalgröße	mm	100

Abmessungen
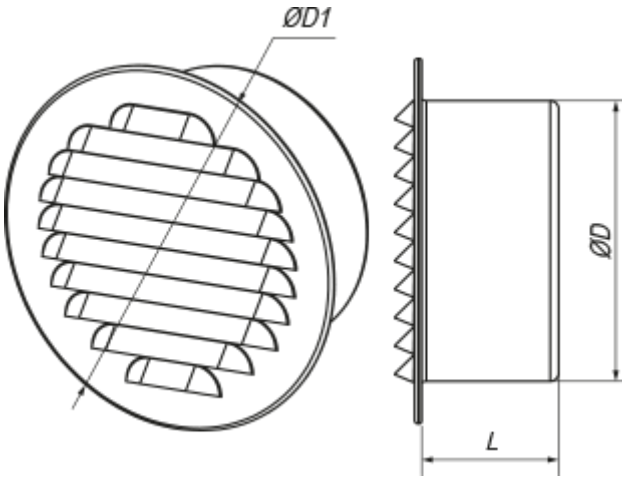
D	D1	L
99	129	48