MVMO 125 bs K1

Runde Metallgitter für Be- und Entlüftung

• Gehäusematerial: Steel

	Maßeinheit	MVMO 125 bs K1
Luftkanalgröße	mm	125

Abmessungen
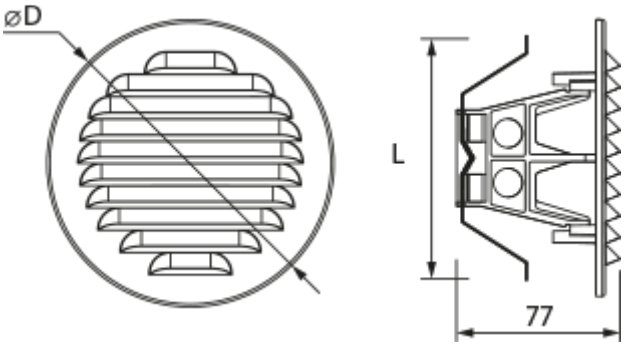
D	L
155	139