MVMO 125 bV1s N

Runde Metallgitter für Be- und Entlüftung

• Gehäusematerial: Stainless steel

	Maßeinheit	MVMO 125 bV1s N
Luftkanalgröße	mm	125

Abmessungen
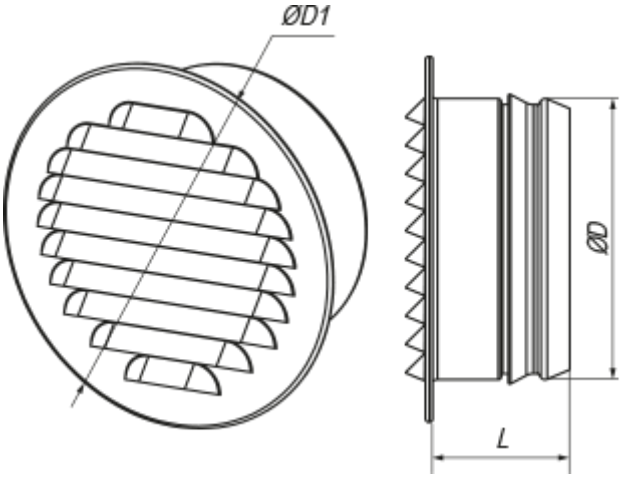
D	D1	L
124	154.5	48