MVMO 125 bVs An

Runde Metallgitter für Be- und Entlüftung

• Gehäusematerial: Anodized aluminium

	Maßeinheit	MVMO 125 bVs An
Luftkanalgröße	mm	125

Abmessungen
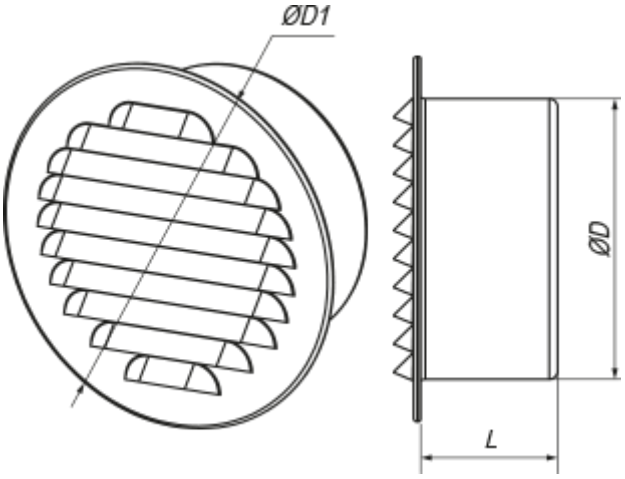
D	D1	L
124	154.5	48